ユニット連結部詳細図

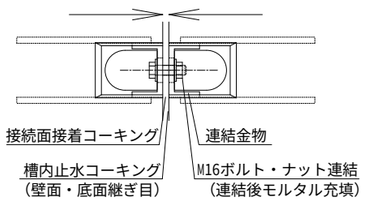

連結金物詳細図

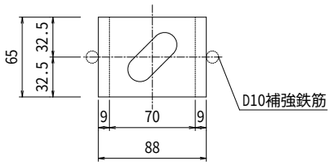

平面図

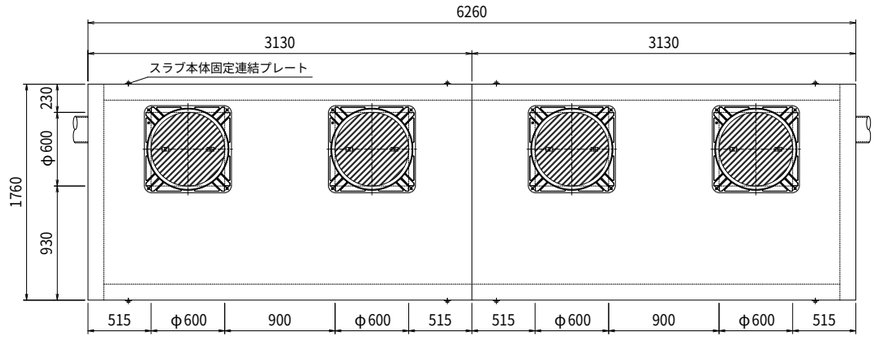

平面断面図

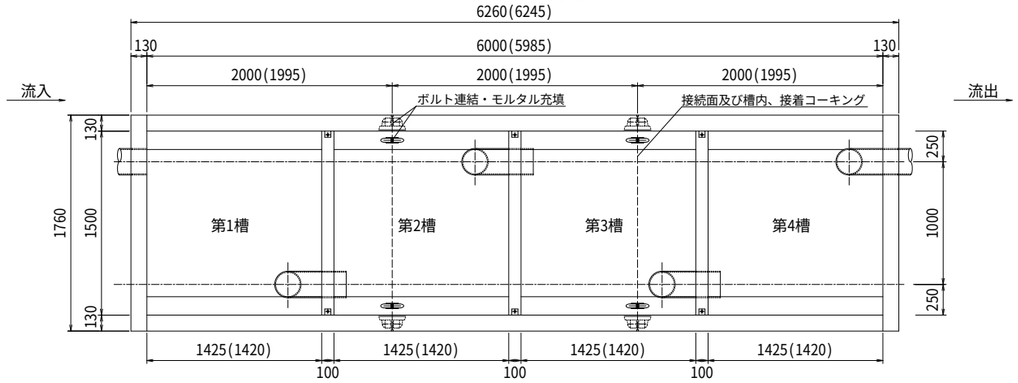

現場組立参考図

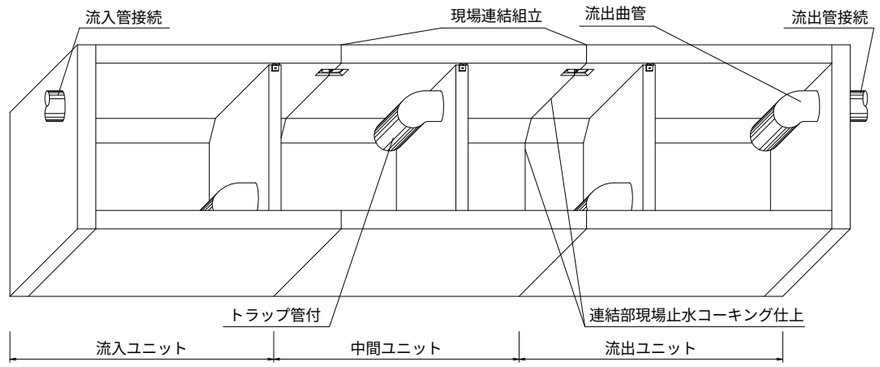

ユニット連結部縦目地詳細図

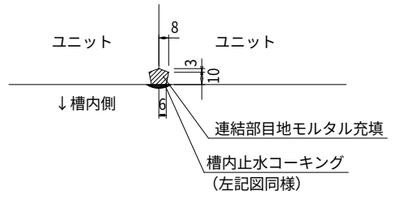

流入側正面図

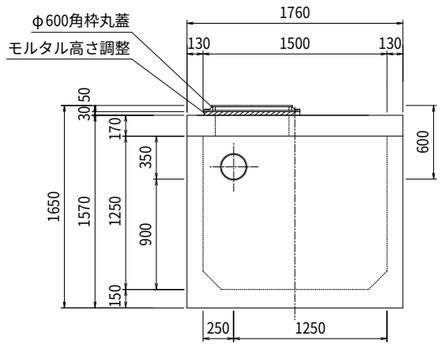

側面断面図

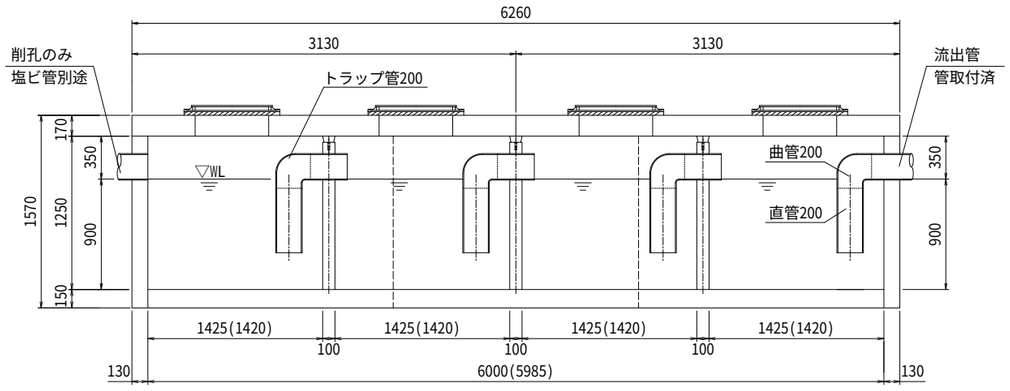

流出側正面図

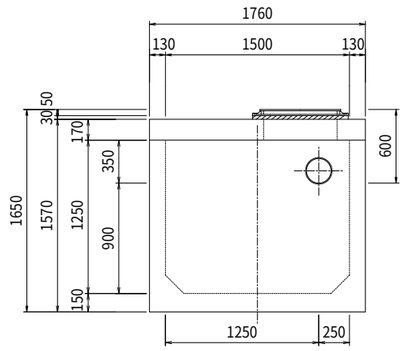

※（　）内寸法は部品長の実寸です。ユニット連結時のパッキン及び接着剤での伸びが(0～15mm)出ますので考慮下さい。(スラブ版は若干長くなります。)

■油水分離槽仕様表

適応管サイズ		塩ビ管 VU-200		
流入管底高		槽内底→900H		
流出管底高		槽内底→900H		
有効容量(m3)	第1槽	1.892 (m3)		
	第2槽	1.892 (m3)		
	第3槽	1.892 (m3)		
	第4槽	1.892 (m3)		
	合 計	7.568 (m3)		
重量(kg)	流入ユニット	1基	4131	
	中間ユニット	1基	3362	
	流出ユニット	1基	4131	
	スラブ版	2枚	3908	
	合 計	15532 (kg)		
φ600角枠丸蓋	4枚	(T-25)		
連結用金物類	一式	(ﾌﾟﾚｰﾄ･ﾎﾞﾙﾄ･ﾜｯｼｬ･ﾅｯﾄ)		
トラップ管	4本	(取付済)		
高さ調整桝	別途協議	(要・不要・指定H　)		

■貸出品

吊り金具・施工治具
※詳細は別途「施工用道具説明書」をご確認ください

■別途現場手配品

コーキング	ｺｰｷﾝｸﾞ剤11本・ｺｰｷﾝｸﾞｶﾞﾝ
玉掛け用具	ワイヤー・シャックル

特　記	花沢建材工業株式会社	図　名	油水分離槽 AQ-151412 ﾄﾗｯﾌﾟ管式		
		縮　尺	1/50	図面№ 2206-2026	製　図